SAMUEL HEATH

Product Data Sheet

V118-AIS/ V218-AIS Installation Kit

V118-AIS

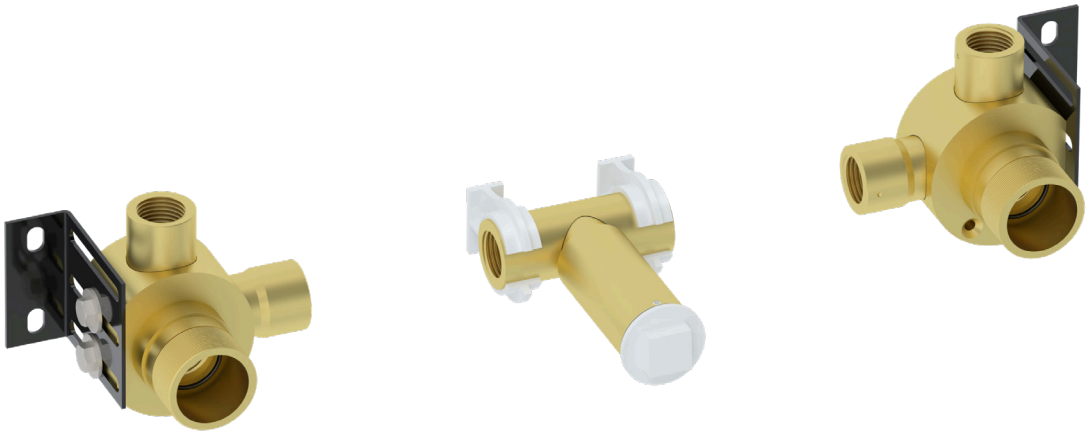

V218-AIS

Note: Refer to fitting depths prior to installation

Installation Fitting Depths

V118-AIS

Dimension "B"				
Trim Set		Range from Valve to base (inches)		
XENON	V117	2 9/16"	to	3 7/16"
	V120	2 5/8"	to	3 5/8"
	V147	2 1/4"	to	3 1/8"
Fairfield	V217	2 1/2"	to	2 15/16"
	V247	2 1/2"	to	2 15/16"
STYLE MODERNE	V617	2 7/16"	to	2 3/4"
	V647	2 7/16"	to	2 15/16"

Installation Fitting Depths

V218-AIS

Dimension "B"				
Trim Set		Maximum And Minimum Depths From Back Of Shower Valve To Plate Position (Inches)		
XENON	V117	2 9/16"	to	3 7/16"
	V120	2 5/8"	to	3 5/8"
	V147	2 1/4"	to	3 1/8"
Fairfield	V217	2 1/2"	to	2 15/16"
	V247	2 1/2"	to	2 15/16"
STYLE MODERNE	V617	2 7/16"	to	2 3/4"
	V647	2 7/16"	to	2 15/16"

Dimension Key
V118-AIS

Note: For the correct installation depths ("B") please see tables on pages 2 & 3 as they may differ per trim set.

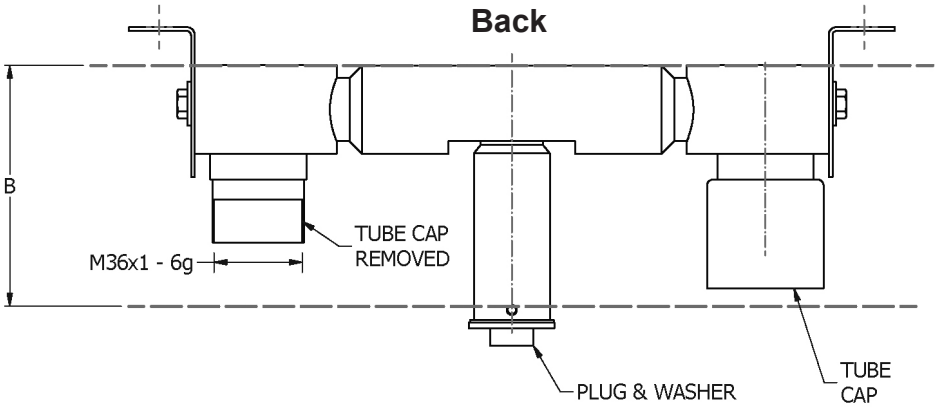

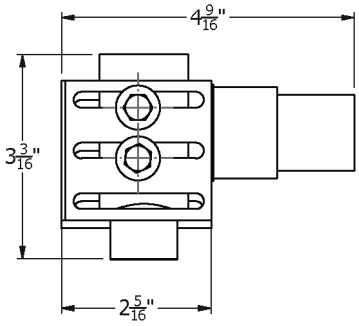

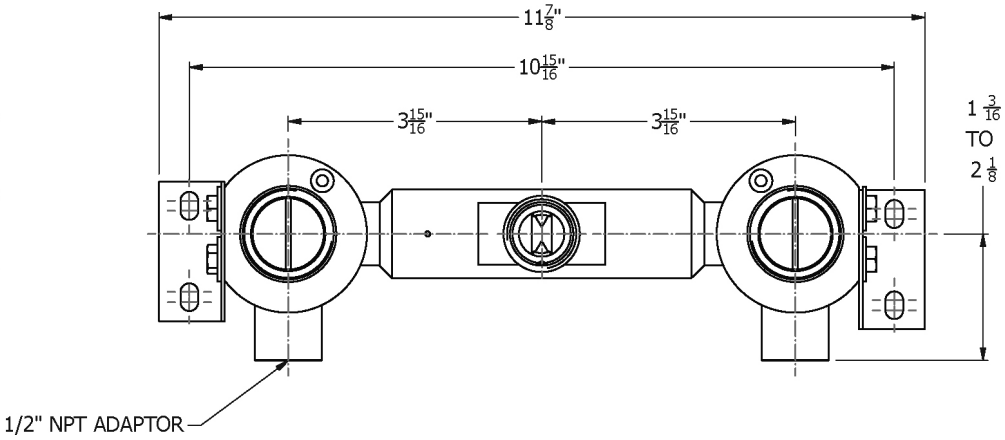

V218-AIS

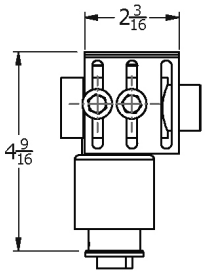

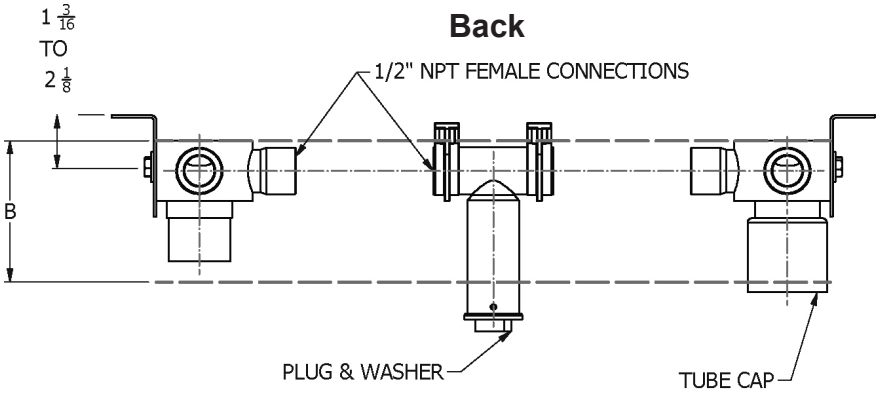

Note: For the correct installation depths ("B") please see tables on pages 2 & 3 as they may differ per trim set.

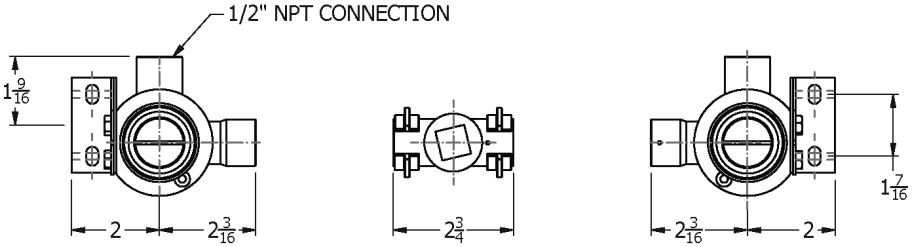

Spares Information

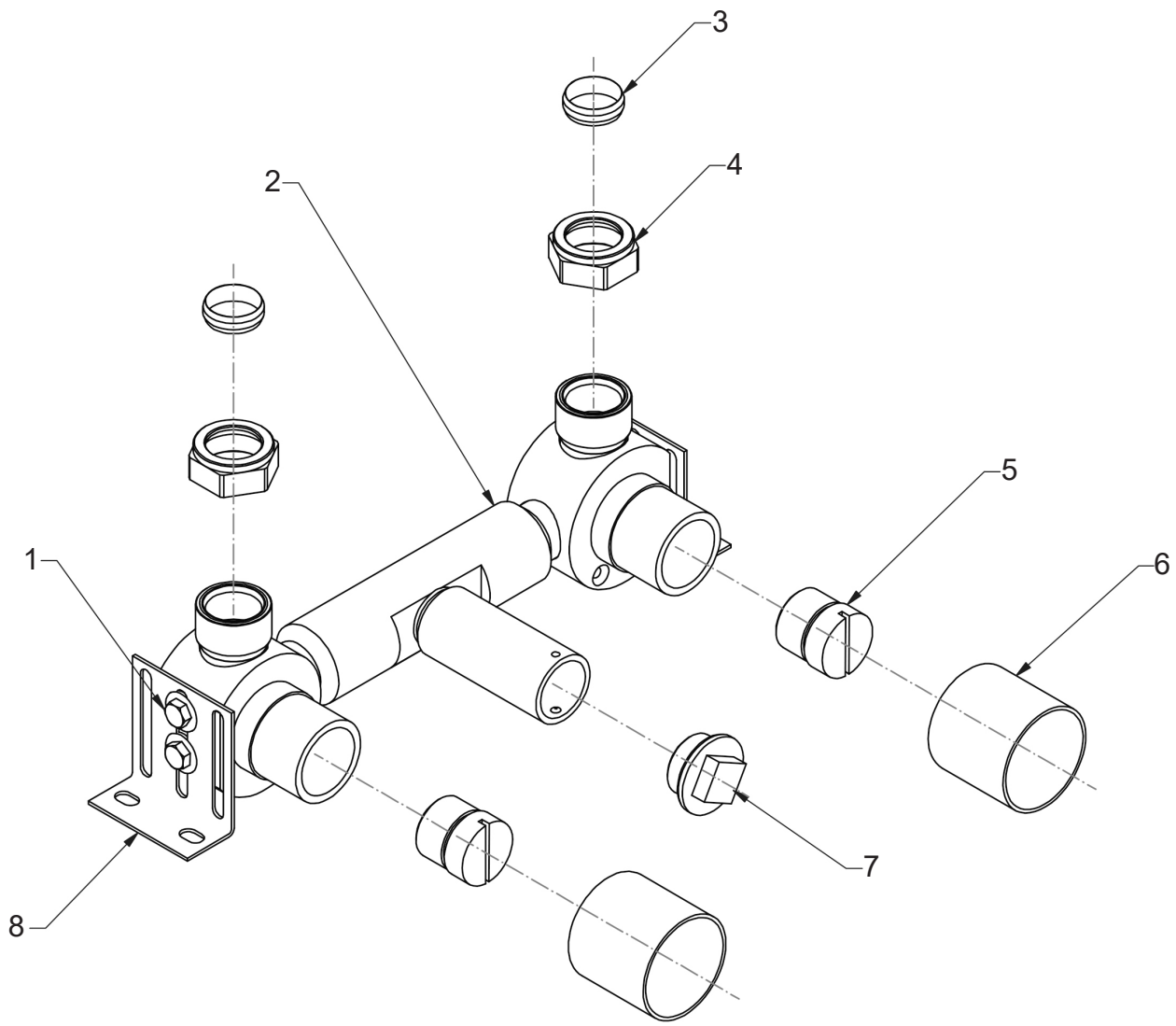

Item	Part No.	Description
1	-	Screws
2	-	Valve Body
3	-	Olive
4	-	Compression Nut
5	-	Bung
6	-	Dust Cover
7	-	Plug
8	-	Fixing Bracket

Installation

Fixing Positions

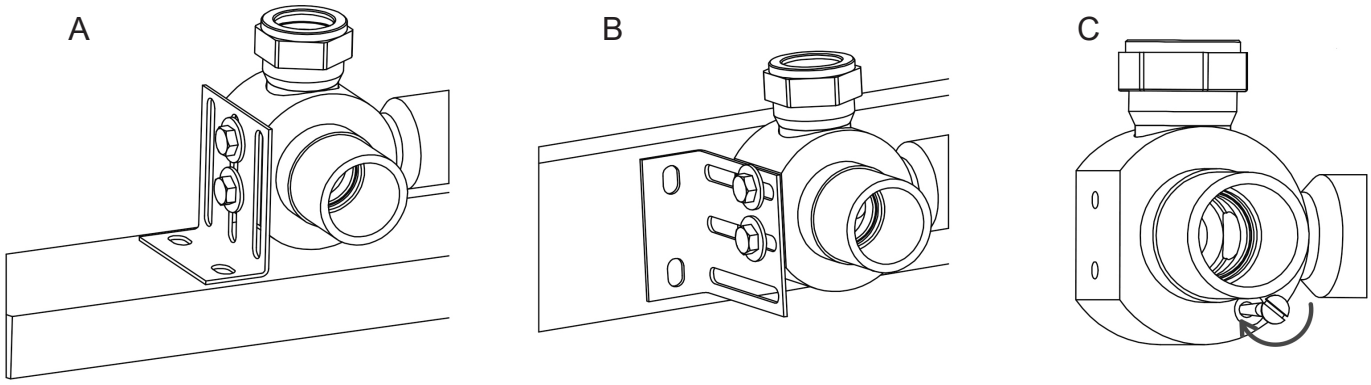

Unit Positioning

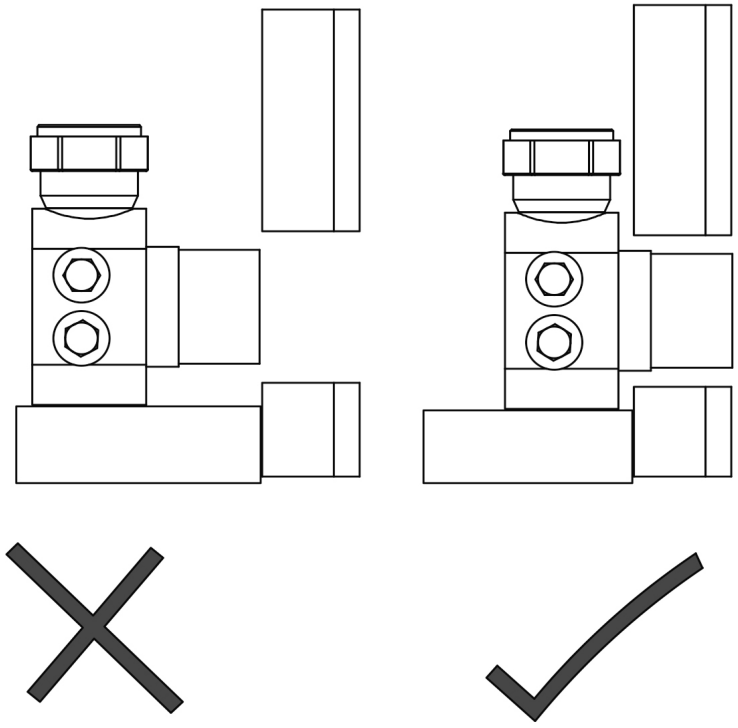

Installation

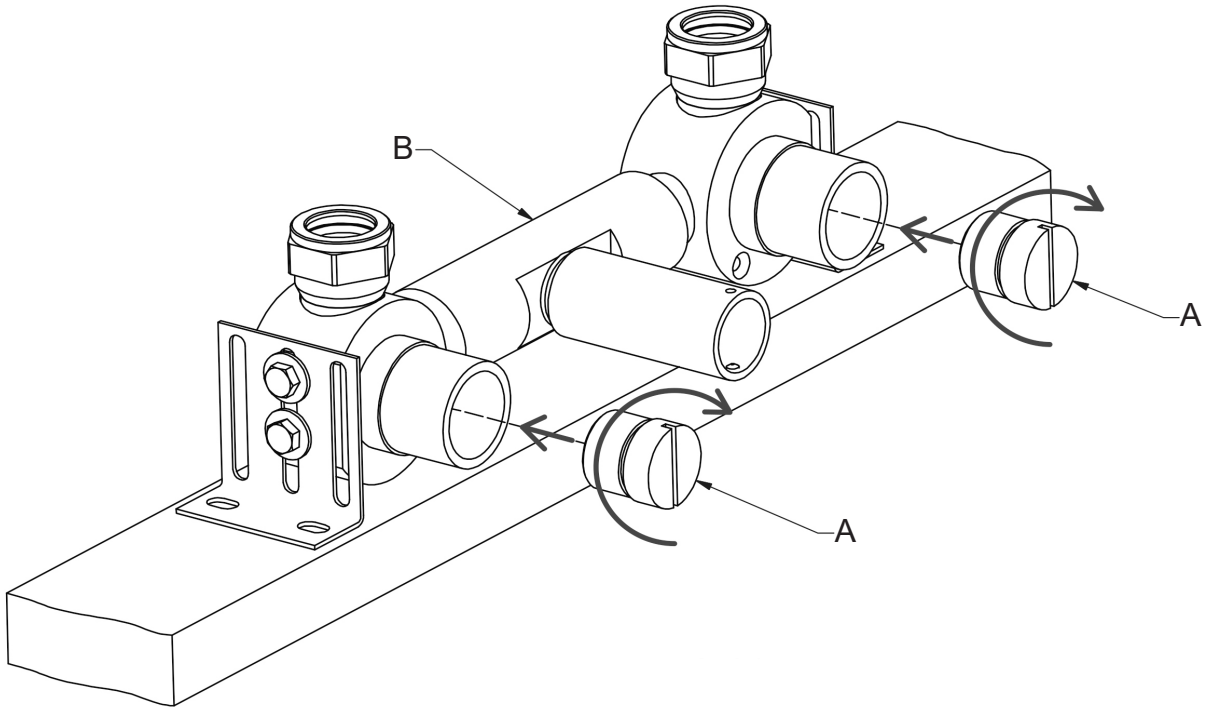

1. Securely fit bungs (A) to the installation kit (B).

Installation

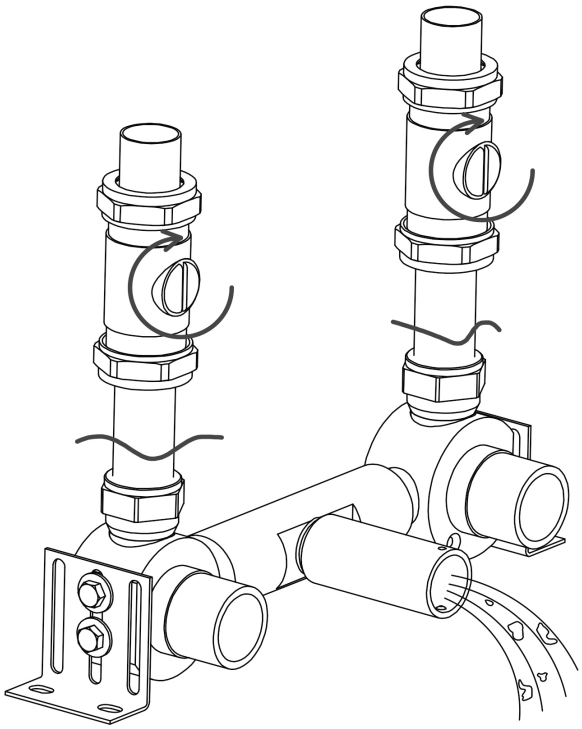

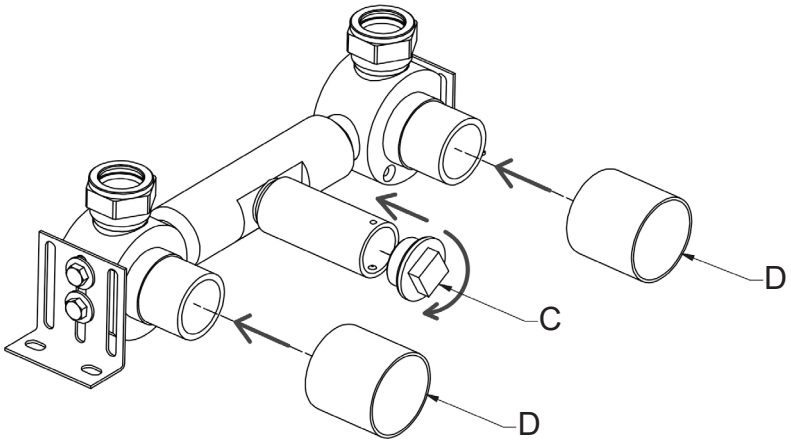

2. Gently turn on the hot and cold water supplies and flush the system for no longer than 3 minutes at a time, using water pressure below 29 psi (2 bar) to remove any debris from the pipework. Ensure that the flushed water drains away safely. Once the pipework is free of debris, turn off both the hot and cold water supplies.

Note: Failure to flush the system thoroughly may damage the tap cartridges and internal components, which may void the warranty.

3. Fit centre plug (C) and shields (D).

Installation

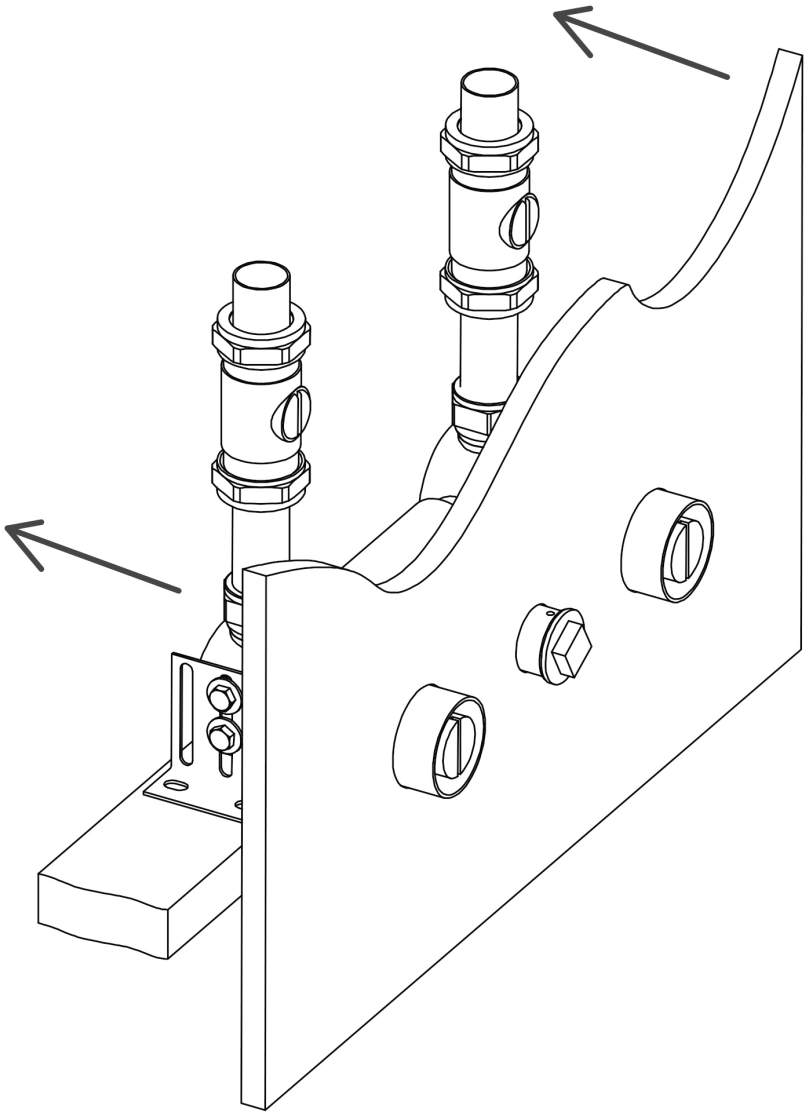

4. Ensuring that the fitting depths at the front of this booklet are met for the appropriate trim set, install the finished surface.

IMPORTANT NOTES

1. Installation should be carried out by a competent engineer, in accordance with water regulations.
2. Before installation ensure supply pipes are flushed clean as debris or loose particles will affect the effiency of the ceramic disc cartridge.
3. For mixer taps it is recommended that hot & cold pressures are equally balanced.
4. To help maintain the high quality finish please clean with a soft damp cloth. Do not use abrasive polish or cleaners. Stains may be removed using diluted washing up liquid.
5. Ceramic cartridges in hard water areas. To prolong the lifespan and reduce servicing periods of your Samuel Heath tap we recommend that a suitable water softener be fitted. Consult your installer/designer for details.
6. Please note that as with all tap and shower ware it will be necessary from time to time for the products to be serviced, this should be carried out by a qualified Plumbing Engineer.

NOTES IMPORTANTES

1. L'installation doit être faite par un ingénieur qualifié, selon les réglements du Service Eau.
2. Avant l'installation, il faut s'assurer que les tuyaux d'approvisionnement sont complètement purgés. Les déchets flottants auront un effet détrimentaire sur l'efficacité de la cartouche céramique.
3. Il est recommandé que les pressions de l'eau chaude et eau froide des mitigeurs et mélangeurs soient maintenues à un niveau égal.
4. Pour conserver la finition de haute qualité, nettoyer avec un chiffon doux et humide. N'employer jamais de la cire et des produits abrasifs. Les tâches peuvent être enlevées à l'aide de liquide vaisselle pur.
5. Cartouches en céramique dans les régions à eau calcaire. Pour prolonger la durée et réduire l'entretien de votre robinetterie Samuel Heath, nous recommandons d'utiliser un adoucisseur d'eau convenable. Veuillez consulter votre installateur/fournisseur pour plus de renseignements.
6. Veuillez noter qu'un entretien sera nécessaire de temps en temps et doit être effectué par un installateur qualifié.

WICHTIGE HINWEISE

1. Installation sollte durch einen kompetenten Fachmann und nach den üblichen Vorschriften ausgeführt werden.
2. Vor Installation Wasserleitung gründlich durchspülen. Verschmutzung wird die Funktion der Kartusche erheblich einschränken.
3. Für Mischbatterien ist es wichtig, daß Wasser mit gleichem Druck eingefuhrt wird.
4. Um den optimalen Zustand dieses Produktes zu erhalten, wischen Sie es bitte nur mit einem feuchten, weichen Lappen ab. Auf keinen Fall Scheuermittel verwenden. Flecken lassen sich mit unverdünntem Geschirrspülmittel entfernen.
5. Keramikkartuschen in Hartwasserbereichen. Um die Lebensdauer zu verlängern und Wartungszeiten zu reduzieren empfiehlt Samuel Heath den Einsatz eines geeigneten Wasserenthärters. Fragen Sie Ihren Installateur/Designer um Rat.
6. Bitte merken Sie, dass alle Armaturen ab und zu eine Wartung brauchen. Diese soll durch einen kompetenten Installateur ausgeführt werden.

ATENCION

1. La instalación se debe realizar por un fontanero.
2. Antes de la instalación, deben pulgar las tuberias dejándo correr el agua por las tuberias para que arrastren los residuos de montaje/obra, con el motivo de que no afecte la eficacia del cartucho de ceramica.
3. Para grupo baño/ducha se recomienda que las presiones del agua caliente y frio sean equilibradas.
4. Para ayudar a mantener el acabado de este producto, limpiar con un paño húmedo suave. No se debe emplear productos abrasivos de baño. Las manchas se pueden quitar empleándo liquido lava-vajillas puro.
5. Cartuchos cerámicos en áreas de aguas duras . Para prolongar su vida útil y reducir los periodos de reparación de su grifo SamuelHeath recomendamos la instalación de un descalcificador de agua. Consulte a su instalador para más detalles.
6. Igual que con todo tipo de griferia y duchas, de vez en cuando será necesario llevar a cabo una revisión al producto; esto deberia ser realizado por un fontanero calificado.

ATTENZIONE

1. L'impianto deve essere montato da personale tecnico in conformità alle vigenti leggi.
2. Prima dell'installazione assicurarsi che le tubature dell' aqua siano pulite. Detriti o residui di lavorazione compromettono l'efficenza del cartuccio.
3. Per i gruppi, si raccomanda che le pressioni acqua calda e acqua fredda siano ugualmente bilanciate.
4. Per mantenere la finizione di ottima qualità, pulire con un panno soffice e inumidito. Non usare creme lucidanti e materiali abrasivi. Le macchie potranno essere tolte usando del detersivo per piatti puro.
5. Come con tutti i tipi di rubinetti e docce, di volta in volta è necessario effettuare una revisione al prodotto; questo dovrebbe essere fatto da un idraulico qualificato.

SAMUEL HEATH
Head Office and Customer Service
Leopold Street
Birmingham
England
B12 0UJ

T: +44 (0)121 766 4200

Info@samuel-heath.com
www.samuel-heath.co.uk

US Customer Service
usa@samuel-heath.com
www.samuel-heath.com

8-40084-AIS
Issue: D